SOIGNIESPHOTO.be
MATÉRIEL PHOTO, JUMELLES ET CONSEILS
Tel : 067/33.42.03 - E-mail : soigniesphoto@gmail.com

Marque : NiSi

Accessoires Trépieds :

NiSi Macro rail NM-180

EAN :

129,99 €



© sowedo.be 2026

SOIGNIESPHOTO.be
MATÉRIEL PHOTO, JUMELLES ET CONSEILS
Tel : 067/33.42.03 - E-mail : soigniesphoto@gmail.com

Descriptif

NiSi Macro rail NM-180

Le rail de mise au point macro NiSi NM-180 est un outil indispensable pour des prises de vue macro de haute qualité. Le rail de réglage a une "fente" compatible Arca pour le montage d'un support de trépied d'objectif ou d'une plaque de dégagement rapide compatible Arca. La pince de montage sur le rail peut être tournée à 360 degrés, de sorte que la direction de la caméra peut être modifiée sans avoir à retirer la plaque de la pince. La plage de réglage du rail de mise au point macro NiSi est de 160 mm, tandis que la taille de la pince est de 180 mm, ce qui permet de déplacer la caméra au maximum. La longueur du rail est ajustée par un bouton à vis rabattable, ce qui facilite le glissement de la caméra vers l'avant/l'arrière. Une plaque à dégagement rapide plus longue est également incluse, conçue spécifiquement pour les téléobjectifs.

Le NiSi Macro Rail peut être monté rapidement et facilement dans la plupart des têtes de trépied Arca, et comprend également quatre pieds métalliques amovibles qui permettent d'utiliser le rail directement sur une table, par exemple. La distance de réglage par tour est de 1,25 mm avec des repères gravés de part et d'autre du rail pour des réglages fins. Le rail de mise au point macro NiSi NM-180 est fabriqué en aluminium usiné CNC de haute qualité et est anodisé dur avec une finition résistante à la rouille. Ces propriétés le rendent résistant aux rayures.Le rail de mise au point macro NiSi NM-180 est le compagnon idéal des objectifs NiSi Close Up (77 et 58 mm).

© sowedo.be 2026

SOIGNIESPHOTO.be
MATÉRIEL PHOTO, JUMELLES ET CONSEILS
Tel : 067/33.42.03 - E-mail : soigniesphoto@gmail.com



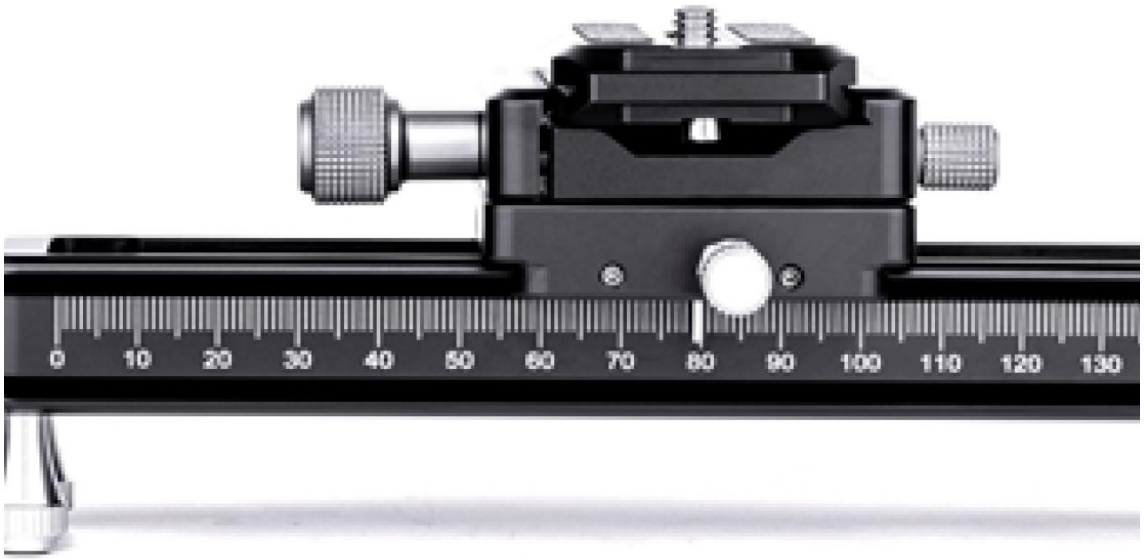

© sowedo.be 2026

SOIGNIESPHOTO.be
MATÉRIEL PHOTO, JUMELLES ET CONSEILS
Tel : 067/33.42.03 - E-mail : soigniesphoto@gmail.com

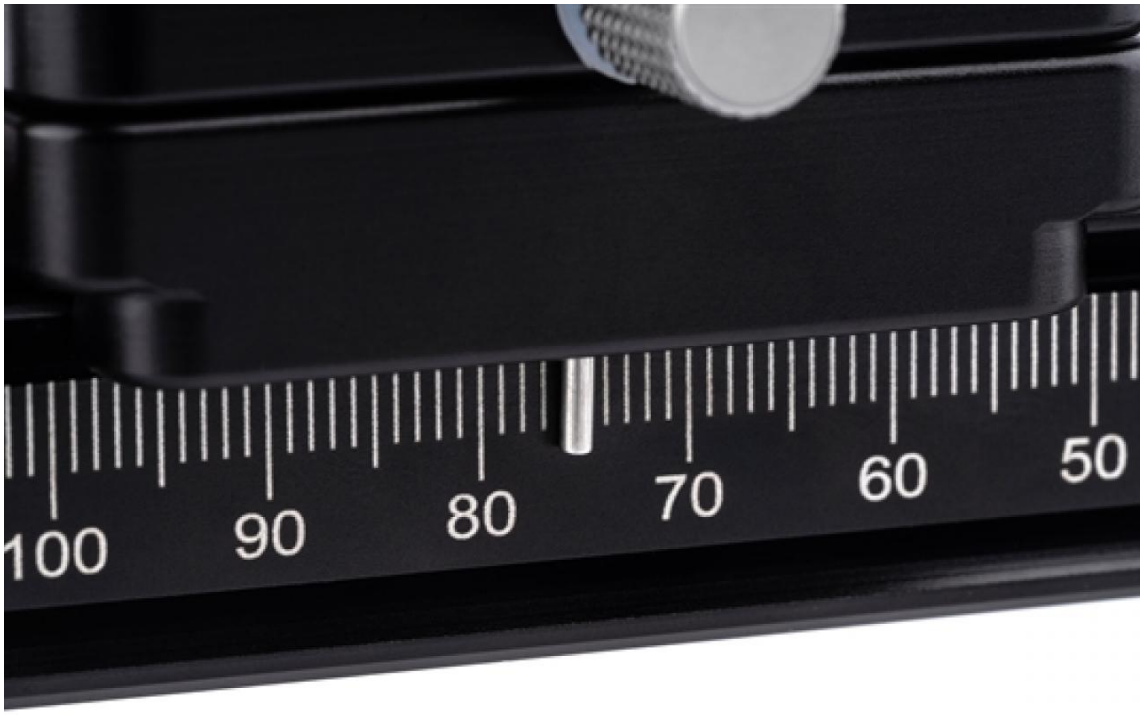

© sowedo.be 2026